Codice 82090

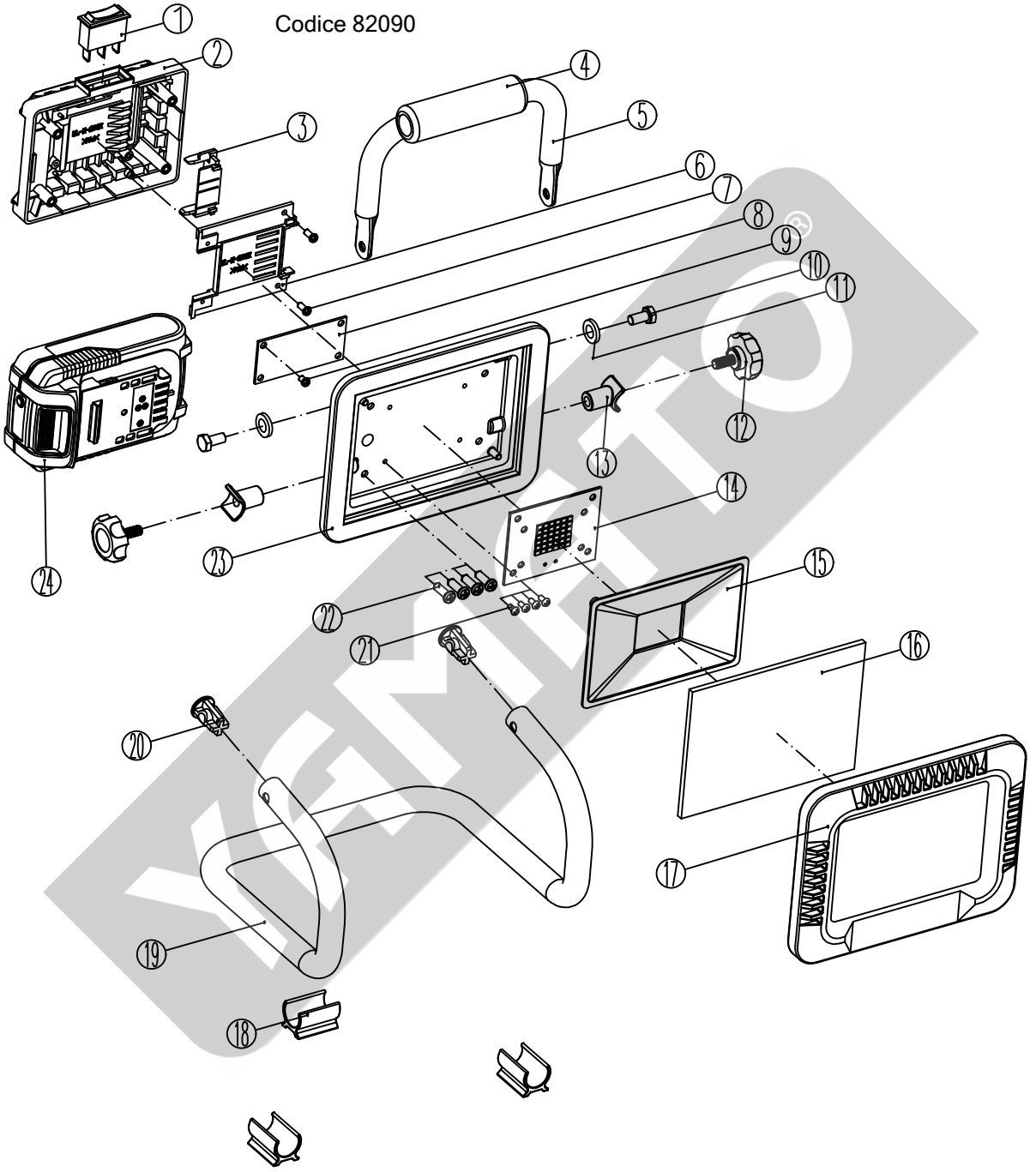

KEMETO®